＊1：全席パワーウインドウ付き車
＊2：～'12.4
＊3：'12.4～

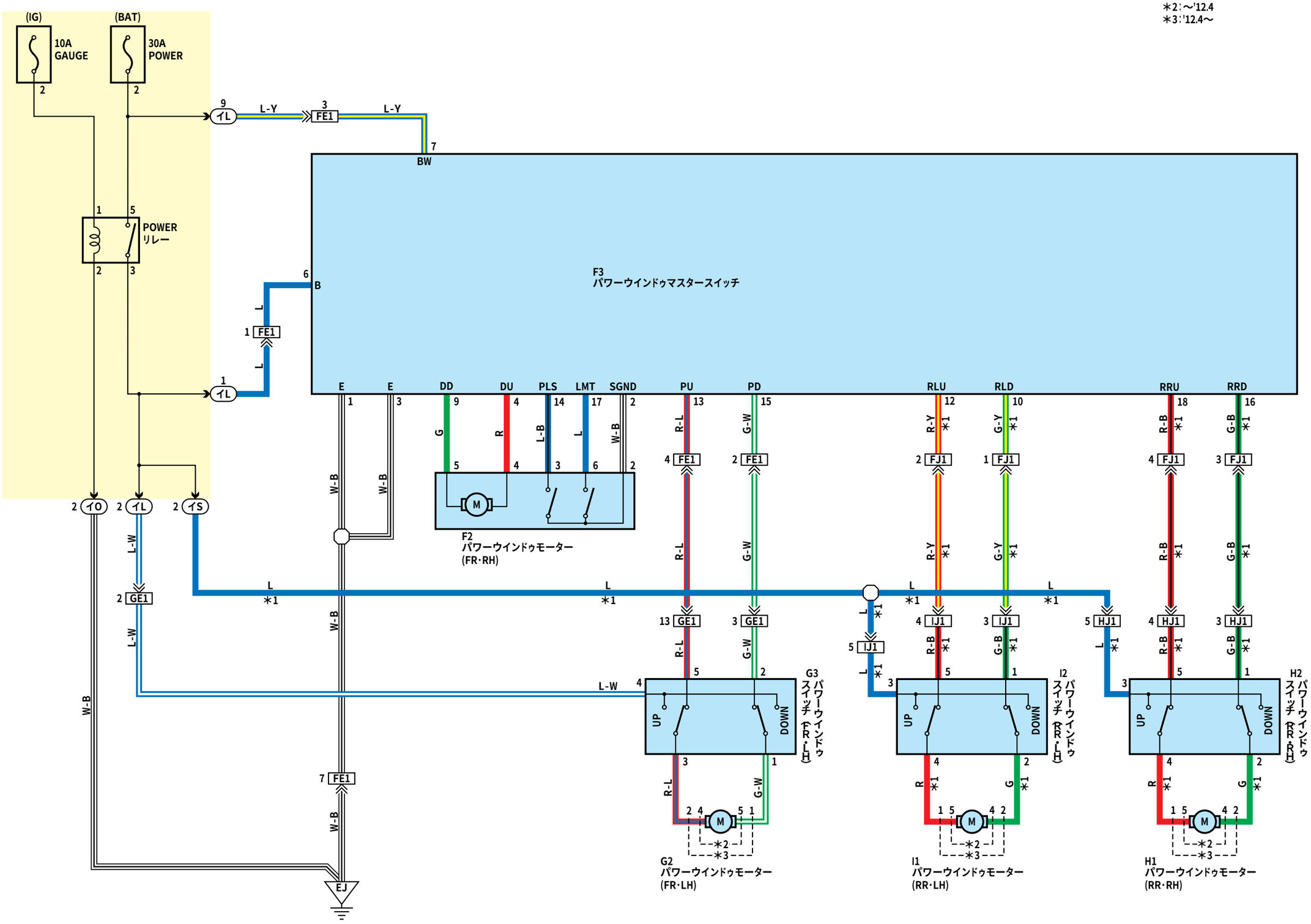

HISAN017
X324I0207000123